SERVICE

Whirlpool Europe
Customer Services

WA 3573 /WS-D

Bauknecht

Service Manual

Waschvollautomat
Frontlader
WA 3573 /WS-D

Modell WA 3573 /WS-D
Version 8554 904 03000

		Seite
Technische Daten		2 - 3
Ersatzteilliste		4 - 5
Explosionszeichnung		6 - 7
Anschlußplan	**4619 712 21291**	8
Stromlaufplan	**4619 712 21291**	9
Schließschema	**4619 712 22911**	10 - 13
Text/Legende		14 - 16

Die vorliegenden Serviceunterlagen sind ausschließlich für techn. qualifizierte Fachkräfte bestimmt, welche mit den entsprechenden, einschlägigen Sicherheitsvorschriften vertraut sind.

Date: 04.12.1995
Document-No.: 4812 712 11132

Änderungen vorbehalten

Technische Daten

Abmessungen

Höhe	85	cm
Breite	59,5	cm
Tiefe	60	cm

Gewicht

Netto	79	kg

Elektrische Anschlüsse

Spannung	230	V
Frequenz	50	Hz
Anschlußwert	2,3	kW
Absicherung	10	A

Trommeldaten

Trommelinhalt	48	l
Waschdrehzahl	40 / 54	rpm
Rampenenddrehzahl	110	rpm
Schleuderdrehzahl max.	1200	rpm
	1000	rpm
	800	rpm
	600	rpm
	400	rpm
Beladung		
Baumwolle	5	kg
Koch/Buntwäsche	5	kg
Baumwolle rapid	3	kg
Pflegeleicht	2,5	kg
Pflegeleicht rapid	1,5	kg
Feinwäsche	1,5	kg
Wolle	1	kg

Niveauschalter

Wassermenge Waschen		
Koch/Buntwäsche	~ 6	l
Pflegeleicht	~ 6,5	l
Feinwäsche	~ 15	l
Wolle	~ 16	l
Überlauf	~ 30	l
Wassermenge Spülen		
Koch/Buntwäsche	~ 7	l
Pflegeleicht	~ 9,5	l
Feinwäsche / Wolle	~ 16,5	l
Wolle	~17	l
Überlauf	~ 30	l

Nennstrom

Kontakte	11 - 12	4 (4) A
	11 - 14	16 (4) A
	11 - 16	1 (1) A
	21 - 24	1 (1) A

Kontaktsystem

11 - 12 - 14
Sprungkontakt
21 - 24
Sprungkontakt
11 - 16
schleichender Kontakt

Türverriegelung

Verriegelungszeit	3 - 6" (20 °C)
Entriegelungszeit	60 - 90"
Nennspannung	230 V
Nennstrom	
Kontakt 4 - 5	1mA
Kontakt 11 - 14	16 (4) A
Kontakt 11 - 12	< 1A

Heizung

Bauart	Rohrheizkörper mit NTC - Fühler	
Nennspannung		230 V
Nennleistung		2050 W
Heizleiterwiderstand R 25		24,1 Ω
Widerstand NTC bei:	0 °C	35,9 kΩ
	30 °C	9,8 kΩ
	40 °C	6,6 kΩ
	50 °C	4,6 kΩ
	60 °C	3,2 kΩ
	70 °C	2,3 kΩ
	95 °C	1,1 kΩ

Aquastop

Wassertemperatur		max. 60 °C
Durchflußmenge	> 1 bar	8 l/min
Druckbereich		0,5 - 10 bar
Nennspannung		220 / 240 V
Frequenz		50 Hz
Anzugsspannung	< 6 bar	160 V
	6 - 10 bar	170 V
Nennstrom		35 mA
Nennleistung		6 VA
Widerstand (20 °C		4060 Ω

Schwimmer

Nennspannung	230 V
Nennstrom	0,3A
Schaltkraft	< 15 cN

Technische Daten

Synchronlaugenpumpe:

Nennspannung	230 V
Nennstrom	0,3 A
Nennleistung	34 W
Frequenz	50 Hz
Wicklungswiderstand	155 Ω ± 10 Ω
Motorschutz	ja (170 °C)
Förderleistung (1,25m Höhe)	15 l/min

Programmsteuerung:

Bauart	Hybridtimer mit integrierter Elektronik	
Typ	Eaton EC 4489 (Timer3)	
Nennspannung		230 V
Frequenz		50 Hz
Gesamtablauf	60 Positionen	
Vorwäsche		01 - 08
Hauptwäsche		09 - 28
Spülen		29 - 50
Schleudern		51 - 55
Störung		56 - 58
Stop		59 - 60

Motor

Typ	MCA 52/ 64 - 148 t.f. / BkD0		
Übersetzungsverhältnis:	i = 1: 13,1		
Widerstände	Toleranz ± 7%		
Anschlüsse	1 - 2	68,70	Ω
	3 - 4	1,9	Ω
	5 - 6	1,60	Ω
	5 - 7	0,69	Ω

Funkentstörung

Type		
Kondensator	Fribourg FA 26	
Nennspannung	230 V	
Nennkapazität	0,68 µFX2 + 2 x 0,022 nF Y	
Nenninduktivität	2 x 1 mH	
Nennwiderstand	470	kΩ

Drucktastenschalter

Start	SST	Start des Waschprogrammes
Spülstop	SRS	Spülstop kann zugewählt werden
Rapid	SR	Reduzierung der Waschzeit, keine Vorwäsche möglich
Vorwäsche	SPW	Vorwäsche zuwählbar für Koch/Buntw., Pflegeleicht und Feinwäsche
eco	SEC	Verlängerung der Waschzeit/Reduzierung der Temperatur
1 / 2	SHL	Reduzierung des Wasserniveaus im Spülen
Intensiv Spülen	SRI	Verlängerung der Zeit im Spülen
Drehzahl	SSR	Drehzahlabsenkung in Stufen
Zeitvorwahl	STD	Einstellen der Vorwahlzeit

Eingabemodul

mit Zeitvorwahl	
Nennspannung	PB 7,5 - PB 7,7 230V

Ersatzteilliste

Model	**WA 3573 /WS-D**
Service No.	**855490403000**
Version	**855490403000**

Pos. No.	12NC Code	Description
001 0	**4812 440 18996**	Gehaeuse 800-1400
003 0	**4812 464 48097**	Traverse
004 0	**4812 440 18995**	Bodenwanne VWS
011 0	**4812 500 18068**	Fuss
021 0	**4812 440 19329**	Front
021 1	**4812 440 19331**	Klappe Filteroeffnung
024 0	**4812 440 18997**	Rueckwand
025 0	**4812 440 18989**	Halter für Steuerung
030 0	**4812 310 38181**	Arbeitsplatte
040 0	**4812 417 18787**	Scharnier
040 1	**4812 417 28009**	Einlage
053 0	**4812 459 38011**	Sockelblende
061 1	**4812 466 88457**	Gegengewicht Ring 1400
080 0	**4812 466 48053**	Stossdaempfer 1400
084 0	**4812 466 58001**	Silentblock
086 0	**4812 401 18409**	Halter Stoßdaempfer
086 2	**4812 401 18411**	Stopfen Stoßdaempfer
110 0	**4812 498 18139**	Griff Tuer
130 0	**4812 417 28046**	Verschluss Tuer
130 1	**4812 417 28045**	Stift Tuerverschluß
131 0	**4812 417 28047**	Platte Türschloss
131 1	**4812 417 28048**	Platte Tuerschloß unten
141 0	**4812 450 68218**	Schauglas
143 0	**4812 440 18988**	Fensterrahmen
144 0	**4812 459 28043**	Rahmen,Schaugl.
144 1	**4812 498 18137**	Knopf Tuersicherung
144 2	**4812 492 58023**	Feder Tuersicherung
144 3	**4812 290 68153**	Justier-Element Tuersicherung
190 0	**4812 466 68507**	Manschette
190 1	**4812 492 18015**	Schelle
190 2	**4812 492 98011**	Schelle
200 0	**4812 418 18181**	Bottich
201 0	**4812 464 48002**	Boden Behaelter
210 0	**4812 520 18034**	Lagerkreuz Agg. 2
220 0	**4812 418 18184**	Trommel 1200,48L
228 0	**4812 418 18185**	Trommelkreuz 1200
271 0	**4812 358 18007**	Keilrippenriem. 1260 J5
272 0	**4812 528 58004**	Riemenscheibe
272 1	**4812 532 28006**	Buchse konisch
292 0	**4812 530 58003**	Dichtung Behaelterboden
301 0	**4812 452 19214**	Schalterleiste
303 0	**4812 498 18138**	Griff,Schublade
322 0	**4812 452 19209**	Einlage bed. WA 3573/WS-D
324 0	**4812 440 18992**	Deckel Rueckwand
331 0	**4812 413 48222**	Knopf
331 1	**4812 413 18191**	Adapter f. Knopf
332 0	**4812 410 28546**	Drucktaste Start
332 1	**4812 413 48225**	Drucktaste rechts
332 2	**4812 413 18195**	Drucktaste mitte
332 3	**4812 413 48226**	Drucktaste links
332 4	**4812 413 48224**	Drucktaste Delay
342 0	**4812 413 18192**	Programmanzeige
342 1	**4812 278 88006**	Gleitstueck Schieber
342 2	**4812 413 18193**	Nocken Programmablauf
342 3	**4812 413 18194**	Feder Programmablauf

Pos. No.	12NC Code	Description
354 1	**4812 134 48179**	Signallampe Timer
401 0	**4812 361 58093**	Motor MCA52/148-1200
421 0	**4812 121 18142**	Entstoerfilter 1,00 MICRO F
430 0	**4812 360 18362**	Pumpe
451 0	**4812 259 28658**	Heizelement 2050W
490 0	**4812 321 28366**	Anschlusskabel
490 1	**4812 321 28367**	Zugentlastung
504 0	**4812 282 18276**	Timer 3 DELTA
581 0	**4812 271 28365**	Niveauschalter 2 Level
620 0	**4812 276 28363**	Modul Timer 3+Delay
623 0	**4812 271 38358**	Schalter Micro
623 1	**4812 271 38359**	Traeger Schalter Aquastop
630 0	**4812 280 58019**	Tuerverriegel.
653 0	**4812 134 48189**	Lichtleiter An/Aus
653 1	**4812 134 48194**	Lichtleiter 4x
653 2	**4812 134 48193**	Lichtleiter 2x
653 3	**4812 134 48195**	Lichtleiter 6x
701 0	**4812 530 28808**	Zulaufschlauch Aqua-Stop
701 1	**4822 480 50159**	Sieb Zulauf
702 0	**4812 530 28811**	Schlauch
707 0	**4812 526 48031**	Duese schwenk
707 1	**4812 526 48028**	Duese Einspuelung
708 1	**4812 530 48141**	Kruemmer Zulauf
711 0	**4812 418 88021**	Einspuelbeh.
712 0	**4812 418 78036**	Schublade Waschmittel
713 0	**4812 418 88019**	Klappe Waschmittelkasten
717 0	**4812 321 28365**	Bowdenzug
717 1	**4812 321 38013**	Hebel , Duese
717 2	**4812 321 38012**	Justier-Element
717 3	**4812 278 88007**	Gleitstueck
717 5	**4812 282 18273**	Nocken
718 0	**4812 526 48027**	Saugheber
718 1	**4812 418 88018**	Zubehoer Fluessigwasch.
750 0	**4812 530 48139**	Wasserbehaelt.
753 1	**4812 418 68125**	Luftkammer einfach
754 0	**4812 530 28817**	Ablaufbalg
756 0	**4812 360 58101**	Schwimmer
760 0	**4812 480 58075**	Filter Set Pumpe
760 1	**4812 418 68138**	Dichtung Grobfalle
781 0	**4812 530 28815**	Ablaufschlauch
781 1	**4812 530 28818**	Schlauch Pumpe-Ausgleichsbehaelter
783 0	**4812 530 28816**	Schlauch Niveauschalter
783 1	**4812 530 28822**	Schlauch
783 3	**4812 530 18001**	Verbindung Stück
786 0	**4812 530 28812**	Schlauch Notentleerung
786 1	**4812 462 79641**	Stopfen Notentleerung
786 2	**4812 462 79642**	Verschlusskappe
786 3	**4812 530 28809**	Schlauch Aqua-Stop
787 0	**4812 530 28819**	Schlauch
794 2	**4812 530 58005**	O-Ring Zulaufkruemmer
794 5	**4812 530 58015**	Dichtung f.Luftkammer
901 0	**4812 401 18054**	Schlauchschelle Ablauf
901 2	**4812 401 18401**	Schelle 32-50
902 1	**4812 255 18204**	Halter Ablaufschlauch
903 0	**4812 290 88043**	Halterung Tuerverriegelung

Ersatzteilliste

Model	**WA 3573 /WS-D**
Service No.	**855490403000**
Version	**855490403000**

Pos. No.	12NC Code	Description
903 5	**4812 290 88048**	Kabelfuehrung
903 9	**4812 290 88046**	Kabelfuehrung
904 0	**4812 529 58002**	Niete Aquastop
910 0	**4812 452 18994**	Schraube M8x20 A2F
910 1	**4812 452 18995**	Schraube Riemenscheibe M8x25
910 5	**4812 502 18359**	Schraube Stoßdaempfer M8X40
911 7	**4812 903 08014**	Schraube M5x12
912 0	**4812 502 18361**	Schraube M8x30
921 0	**4812 011 18522**	Sicherungsring Agg. 2 52x2 DIN 472
923 0	**4812 532 18024**	U-Scheibe

Pos. No.	12NC Code	Description
931 0	**4812 492 38361**	Feder BK 1200
932 3	**4812 492 58022**	Feder Tuerverschluß
932 5	**4812 492 38359**	Feder , Duese
941 0	**4812 520 28003**	Kugellager Agg. 2 6306
941 1	**4812 520 28005**	Kugellager Agg. 2 6304 2Z-C3
953 0	**4812 530 68001**	Dichtring V 40 A
961 0	**4812 321 48004**	Abdeckung
962 0	**4812 466 38011**	Schutzkappe Heizung
993 0	**4819 530 28279**	Einhaengebogen
993 2	**4812 395 88005**	Befestigung Transport
993 3	**4812 395 58004**	Werkzeug
993 6	**4812 268 18014**	Transportsich.

Explosionszeichnung

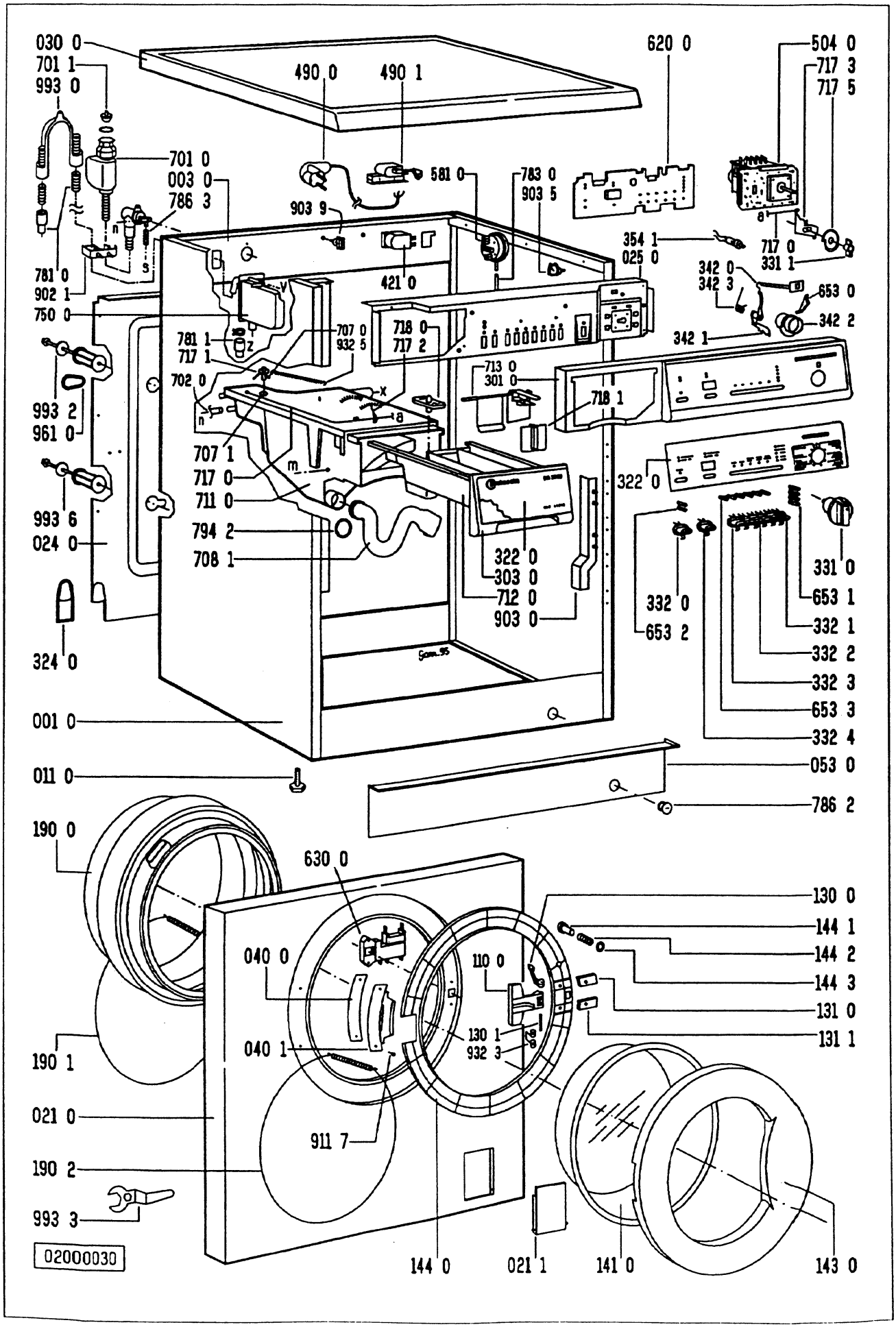

Explosionszeichnung

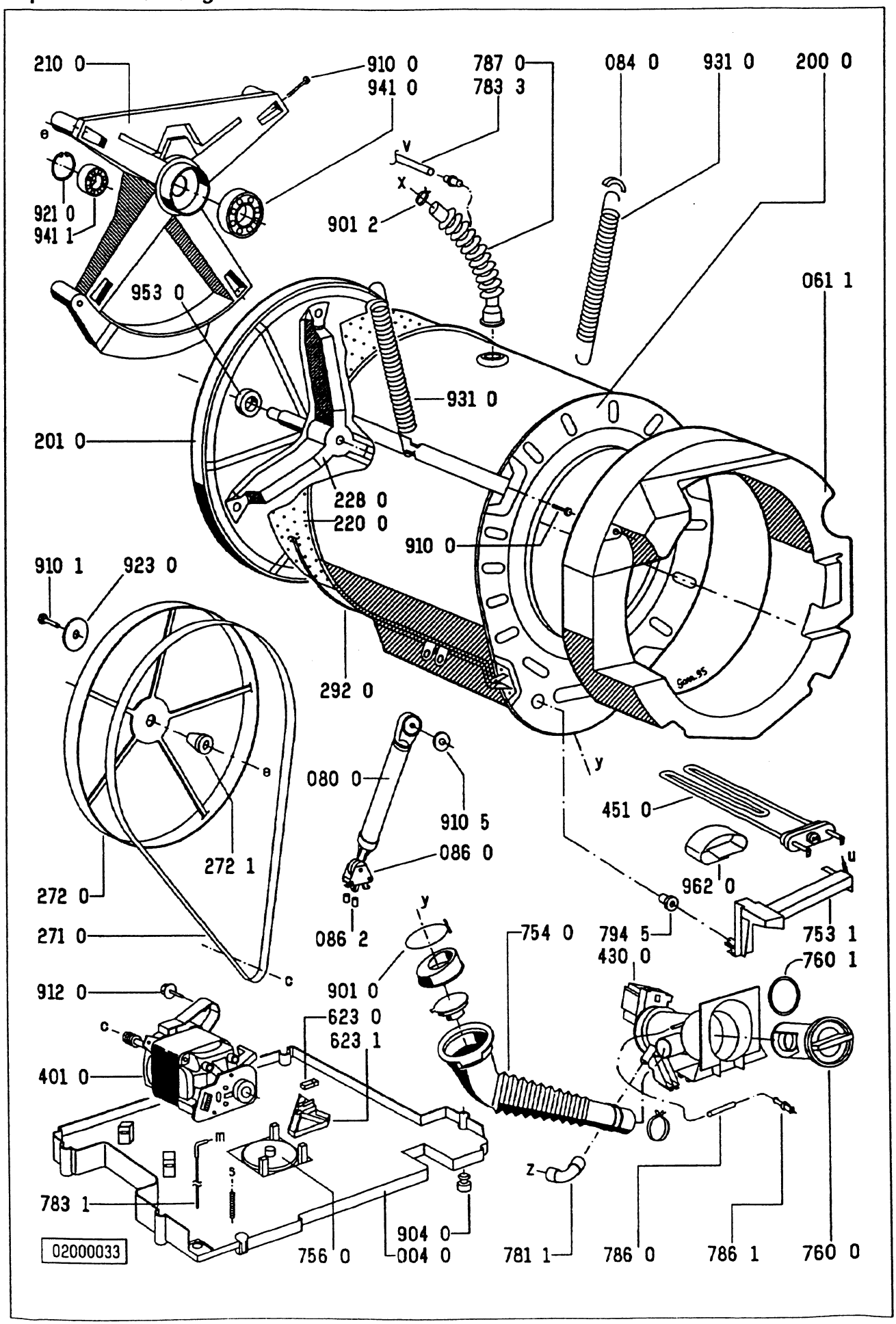

Stromlaufplan

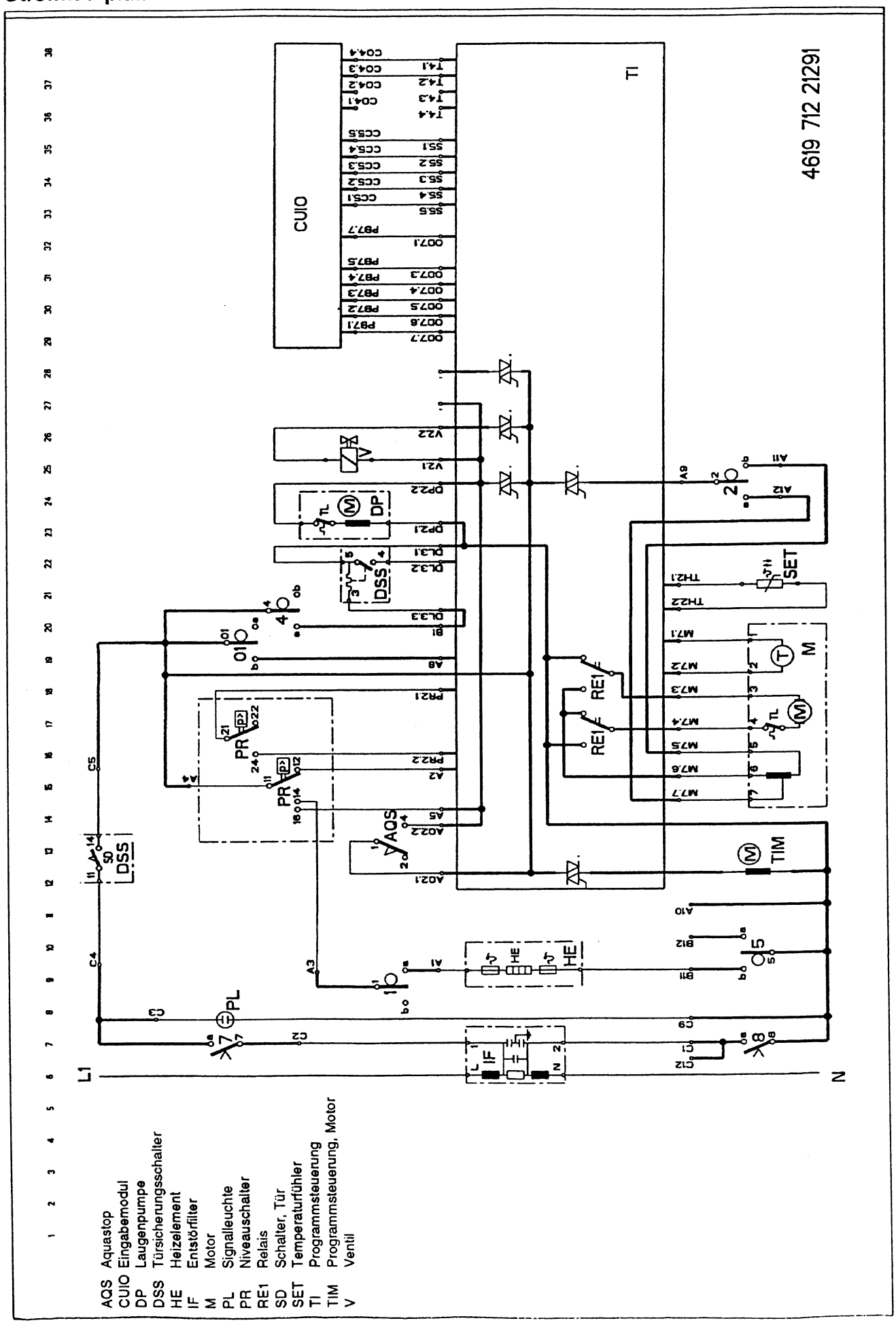

Anschlußplan

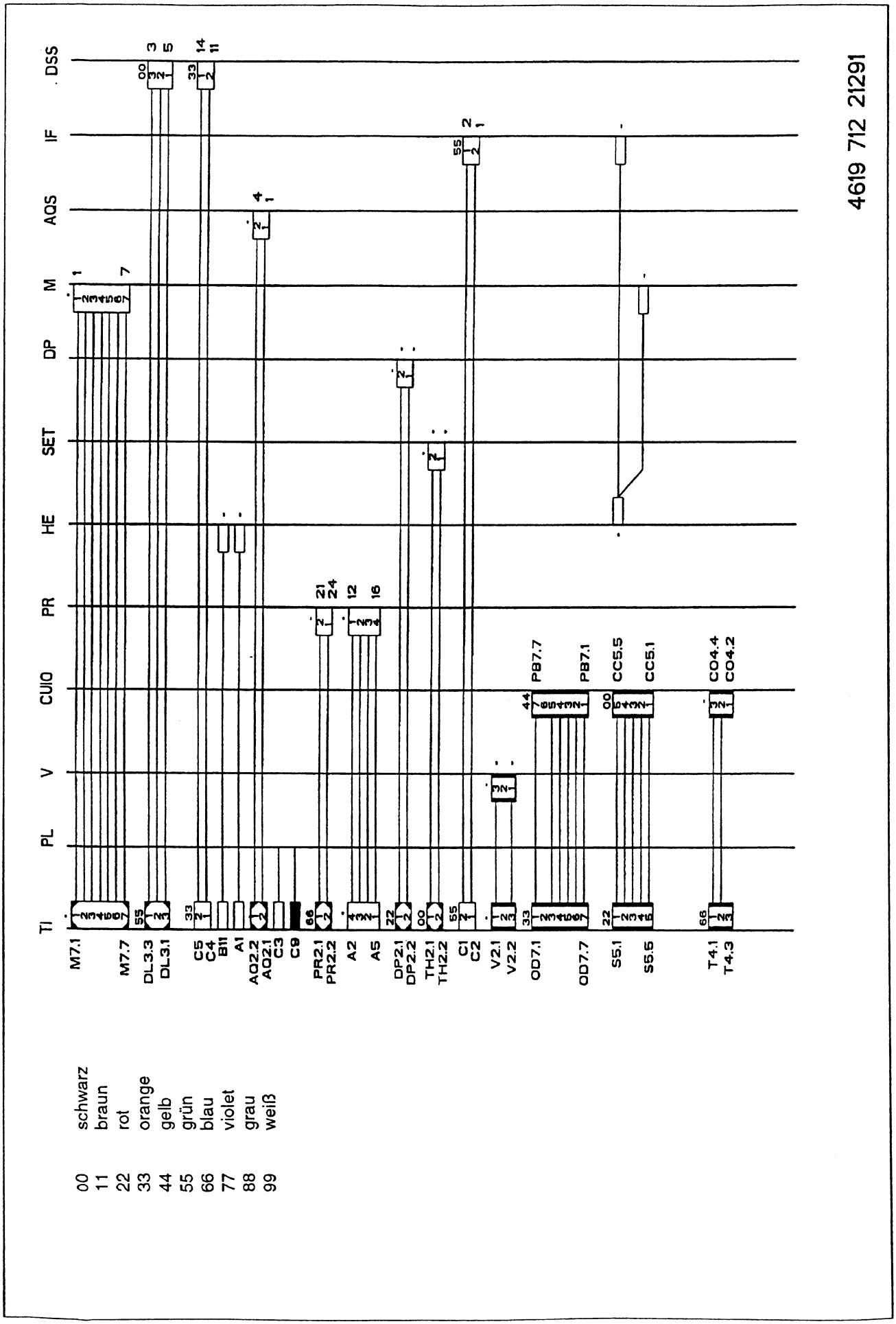

00	schwarz
11	braun
22	rot
33	orange
44	gelb
55	grün
66	blau
77	violet
88	grau
99	weiß

Stromlaufplan

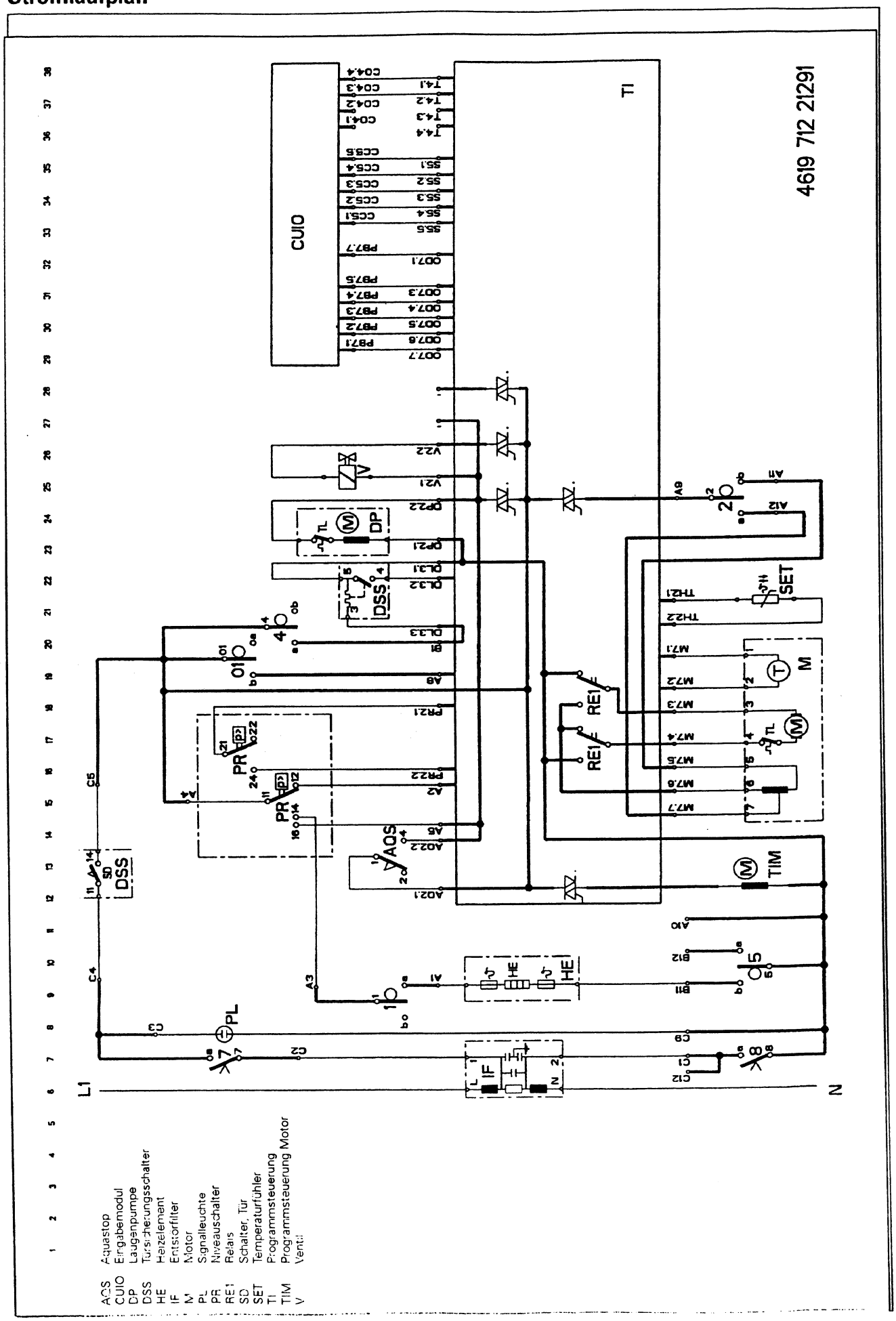

Schließschema

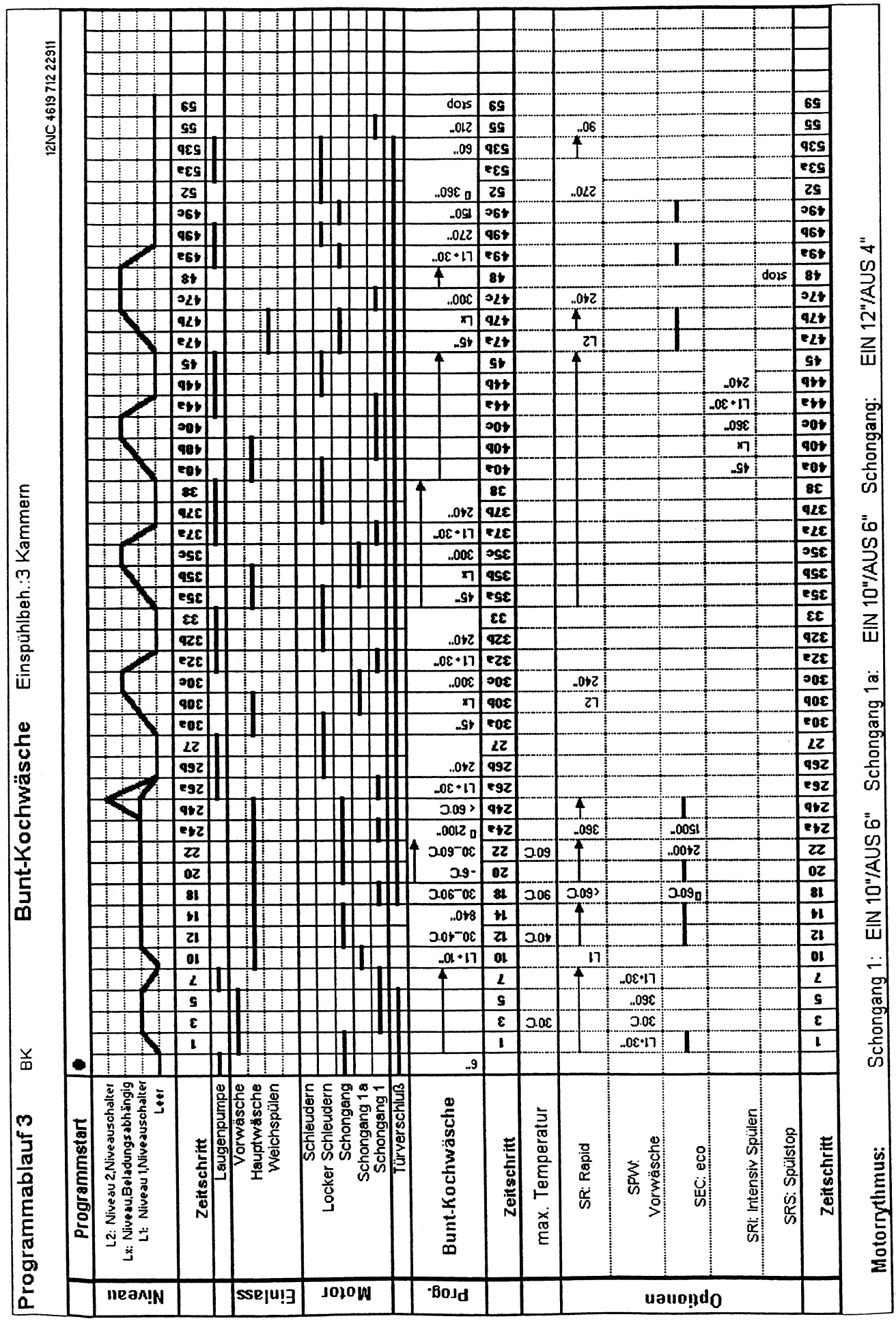

Schließschema

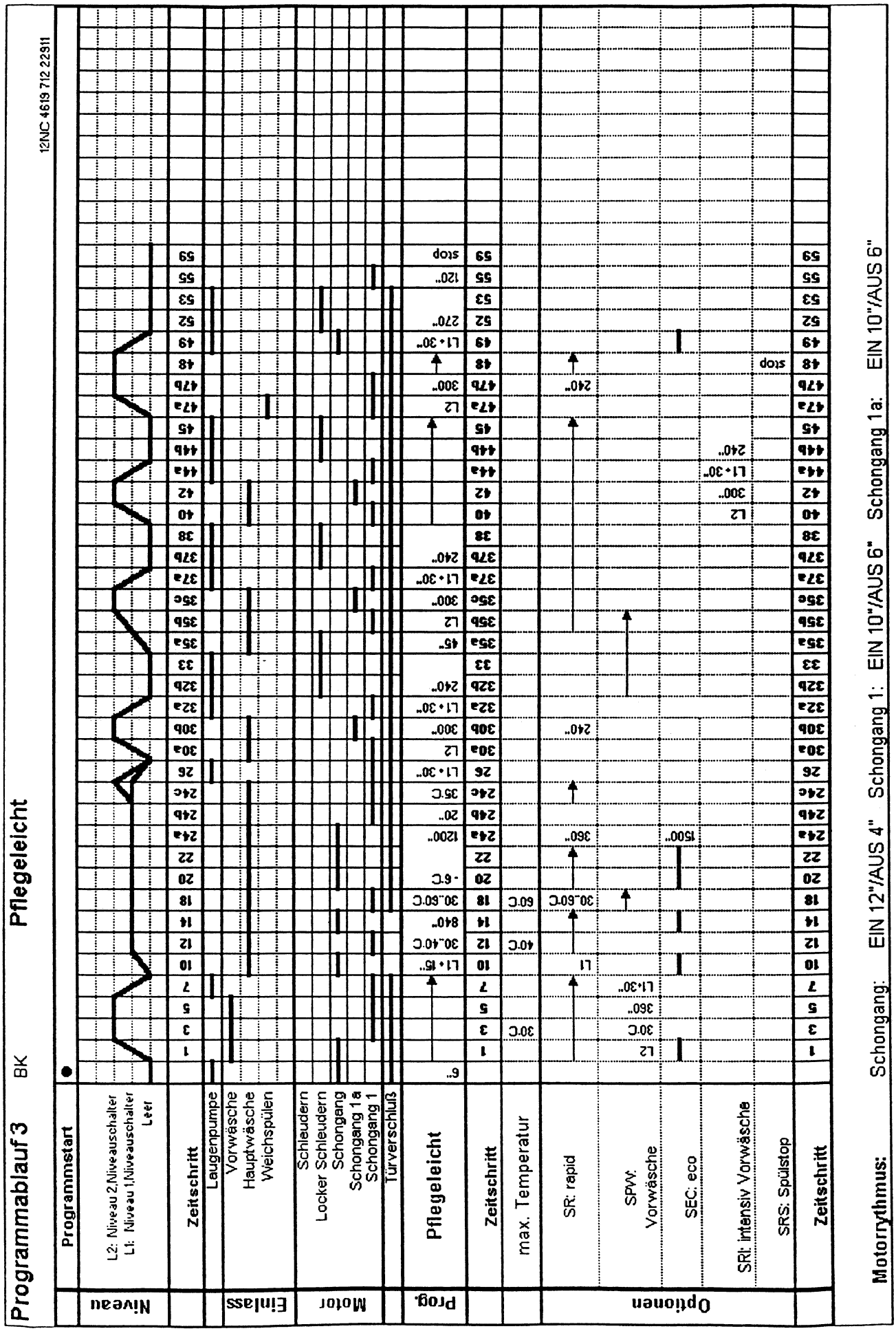

Schließschema

Programmablauf 3 BK **Feinwäsche/Wolle** 12NC 4619 712 22911

Niveau	Programmstart	1	3	5	7	16a	16b	18	22	24a	24b	26	30a	30b	32	35a	35b	37	47a	47b	48	49	52	53	55	59
	L2: Niveau 2,Niveauschalter																									
	L1: Niveau 1,Niveauschalter																									
	Leer																									
	Zeitschritt																									
Einlass	Laugenpumpe																									
	Vorwäsche																									
	Hauptwäsche																									
	Weichspülen																									
Moto	Locker Schleudern																									
	Schongang 3																									
	Schongang 2																									
	Schongang 1																									
	Türverschluß																									
Prog.	Feinwäsche	6"				30"	L2 + 15"	30..40°C		480"		L1 + 30"	L2 + 25"	180"	L1 + 30"	L2 + 25"	180"	L1 + 30"	L2 + 25"	180"		L1 + 30"	270"	120"		stop
	Zeitschritt		1		7	16a	16b	18	22	24a	24b	26	30a	30b	32	35a	35b	37	47a	47b	48	49	52	53	55	59
	max. Temperatur		30°C					40°C	40°C																	
Optionen	SPW. Vorwäsche		L2 + 25"	180"	N1 + 30"																					
	SRS: Spülstop																				stop					
Motor	Schleudern																									
	Schongang 3																									
	Schongang 2																									
	Schongang 1																									
Prog.	Wolle	6"				30"	L2 + 15"	0..40°C		180"	600"	L1 + 30"	L2 + 25"	120"	L1 + 30"	L2 + 25"	120"	L1 + 30"	L2 + 25"	120"		L1 + 30"	90"			stop
	Zeitschritt		1		7	16a	16b	18	22	24a	24b	26	30a	30b	32	35a	35b	37	47a	47b	48	49	52	53	55	59
	max. Temperatur							40°C																		
Optio	SRS: Spülstop																				stop					

Motorrythmus: Schongang: EIN 12"/AUS 4" Schongang 1: EIN 10"/AUS 6" Schongang 2: EIN 6"/AUS 10" Schongang 3: EIN 1.5"/AUS 13.5"

Schließschema

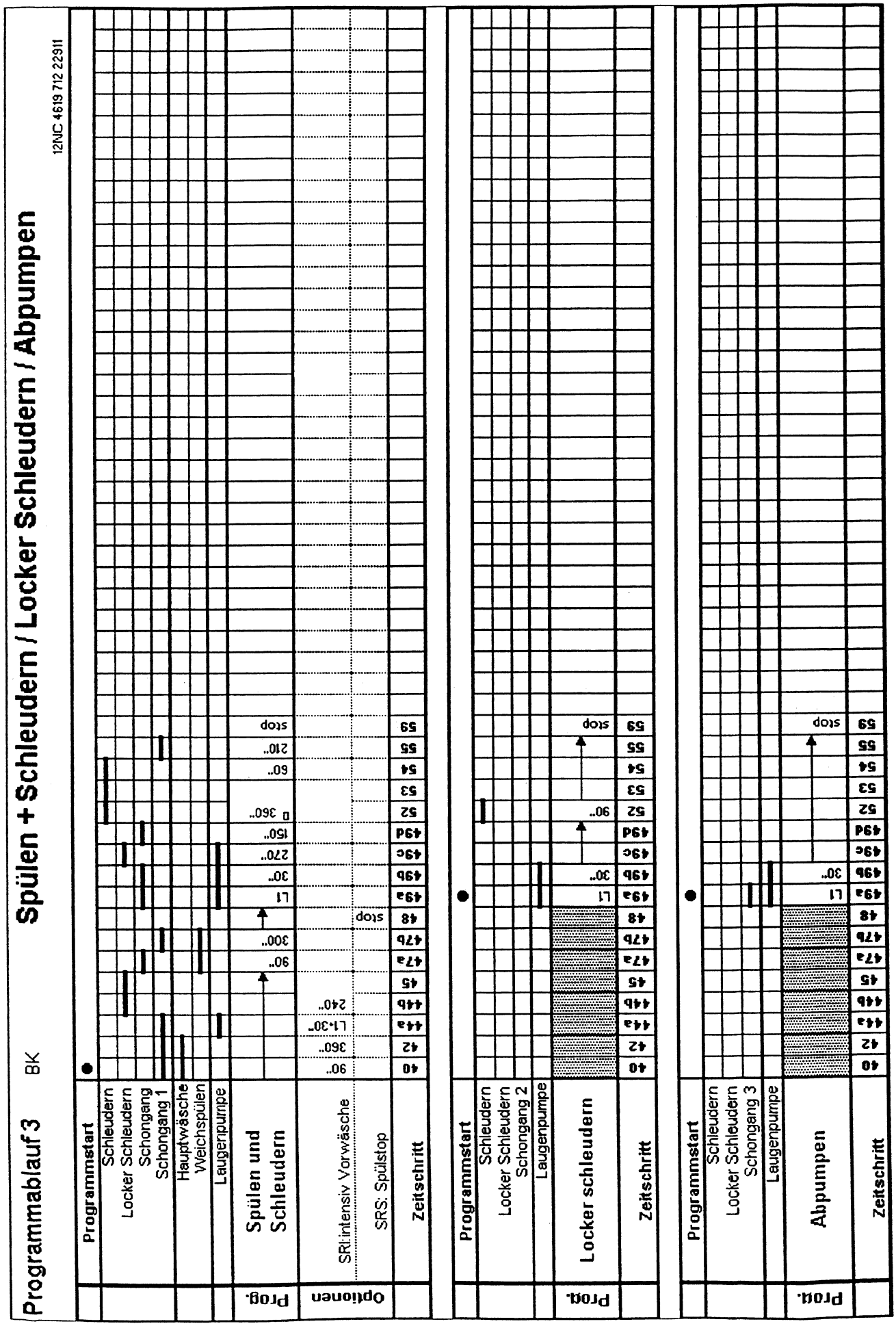

Text/Legende

Testprogramm Bauknecht timer 3

4619 712 15821

1. Programm einstellen	pumpen	
Timer zurücksetzen	Starttaste drücken > 5 sek	
	warten bis Summersignal ertönt	
	Aus wählen	
2. Programm einstellen	pumpen	
3.Testprogramm starten	Vorwasch-Option ein	max 5 sek
	Vorwasch-Option aus	max 5 sek
	Vorwasch-Option ein	max 5 sek
	Vorwasch-Option aus	
	Timer geht zu Step 1	
4. Anzeige-Elemente	Ziffer (Display)	88
	Start-LED	blinkt
	Start Vorwahl-LED	blinkt
	Restzeit-LED	blinkt
	Türverriegelung-LED	blinkt
	Wasserzulauf-LED	blinkt
5. In den nächsten Step gehen	Vorwasch-Option ein	
	Vorwasch-Option aus	
Testprogramm beenden	Starttaste drücken > 5 sek	

Vorsicht: Testprogramm nur ohne Wäsche benützen!

Step	Funktion	Dauer	prüft	Trommelrhythmus
1. Step	füllen,Vorw.	Niv.2		
2. Step	füllen,Vorw.	Niv.1, max40°, 600"	NTC	
3. Step	pumpen	Niv.1 + 30 sek		
4. Step	füllen	Niv.1		
5. Step	füllen,Hauptw.	Niv.1, max90°, 900"	NTC	
6. Step	füllen,Hauptw.	Niv.1, 300 sek	Motor	Trommel links
7. Step	pumpen	Niv.1 + 30 sek	Motor	Trommel rechts
8. Step	füllen,Weichsp.	Niv.2	Motor	Trommel links
9. Step	pumpen	Niv.1 + 30 sek		
10. Step	Rampe+Schleud.	24 sek + 3 sek		Lockerschleudern
11. Step	Schleudern	90 sek	Türverrieg.	Endschleudern
12. Step	Anzapfung	270 sek	Türverrieg.	Endschleudern
13. Step	stop	unendlich		

Wenn Fehler auftritt siehe nächste Seite 4812 722 78231

Text/Legende

Wenn Fehler auftritt	Timer bleibt in seiner Position Summer piepst für 20 sek. (5 sek an, 5 sek aus)
Geräte mit Zeitvorwahl	Zifferanzeige, siehe Liste
Geräte ohne Zeitvorwahl	LED's an, siehe Liste

Fehler-Anzeige

FEHLER	INTENSIV LED	SPÜLSTOP LED	VORWASCH LED	ZIFFERN
WASSEREINLAUF-FEHLER	0	0	1	1
AQUASTOP / ÜBERLAUF	0	1	0	2
PUMPEN-FEHLER	0	1	1	3
HEIZUNG-FEHLER	1	0	0	4
NTC-FEHLER	1	0	1	5
MOTOR BLOCKIERT	1	1	0	6
TACHO-FEHLER	1	1	0	6
TRIAC SC-FEHLER	1	1	1	7
HYBRID TIMER-FEHLER	1	1	1	7

4812 722 78231
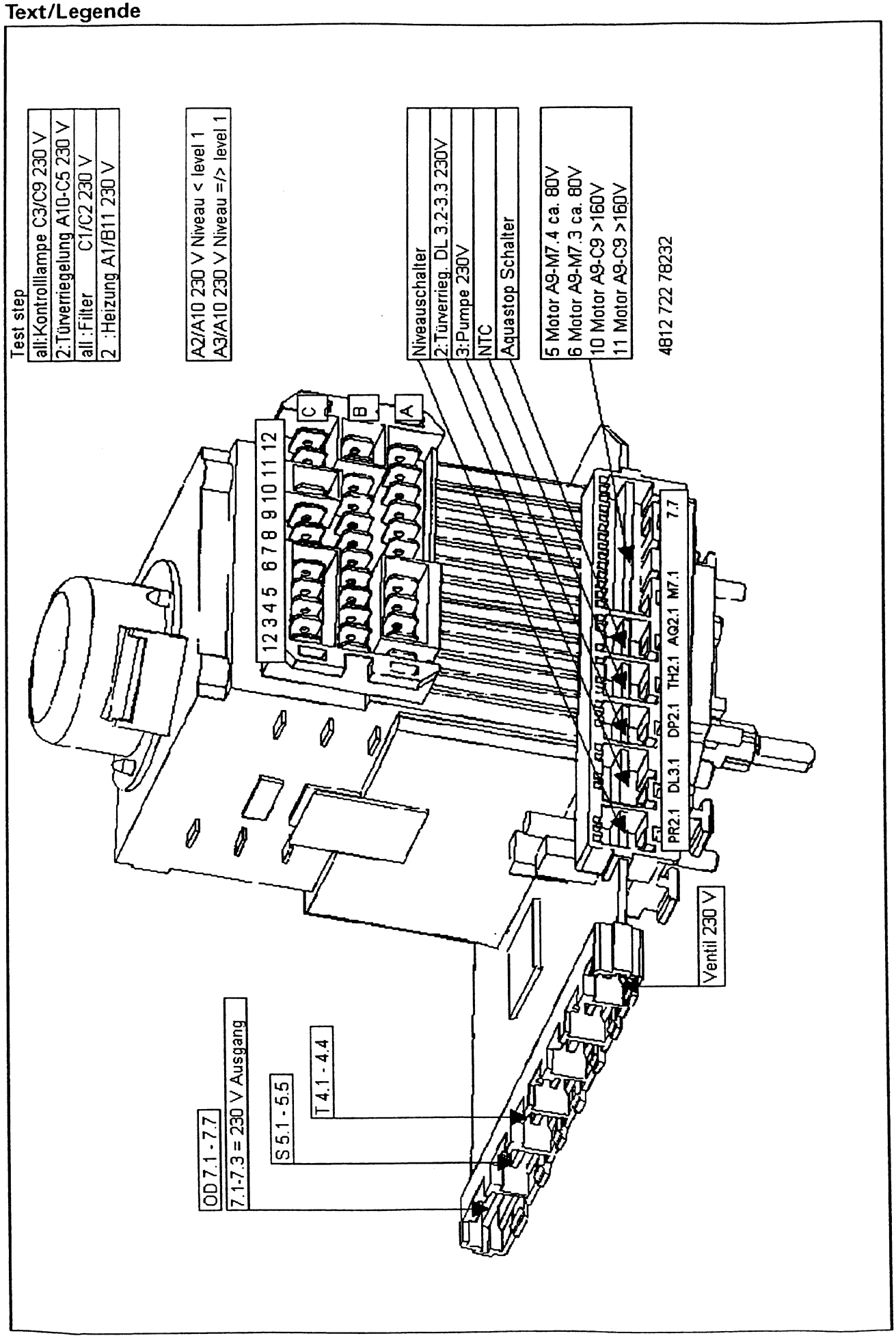
Text/Legende